外観寸法図　FF20D8D2型フルトレーラ

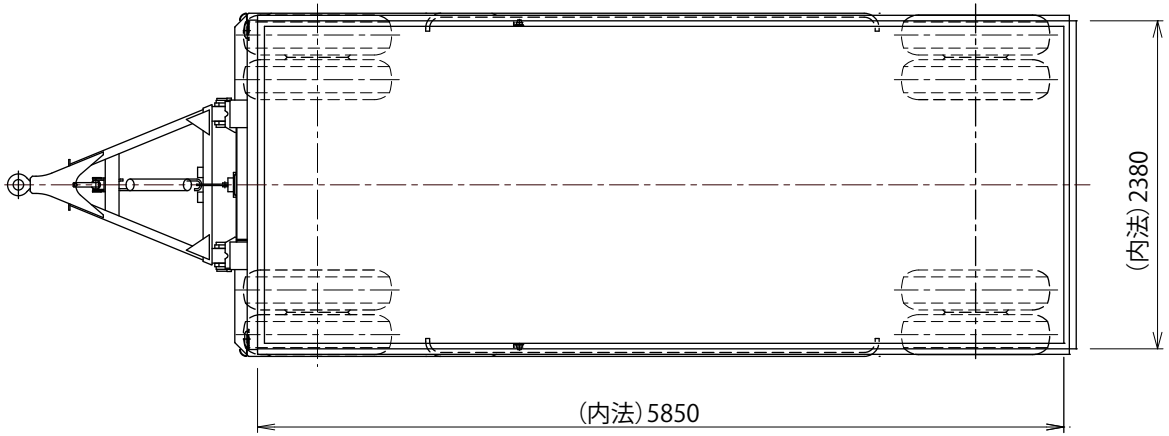

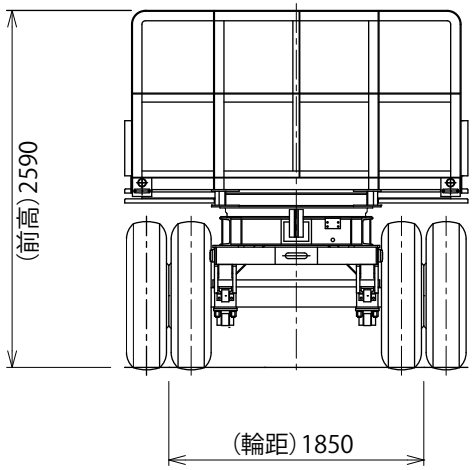

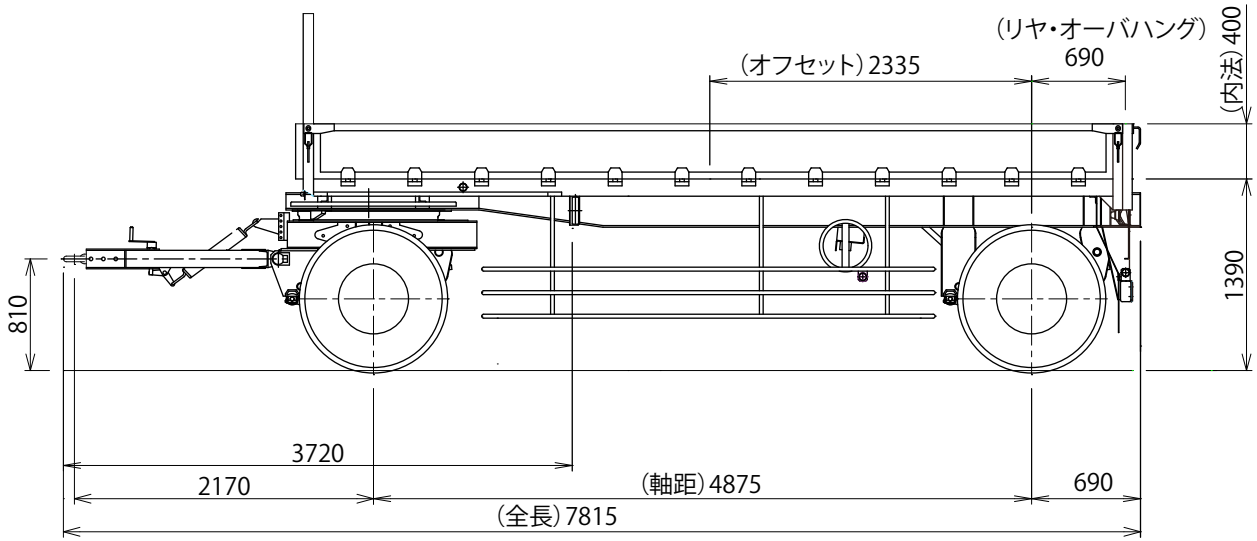

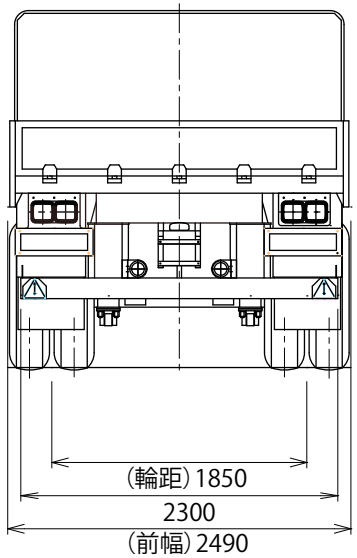

TY-3963813