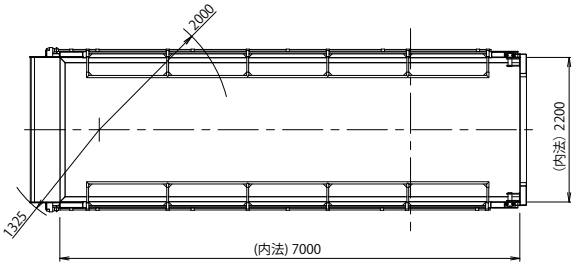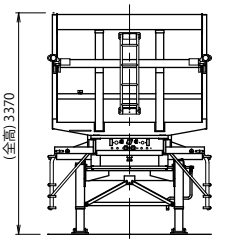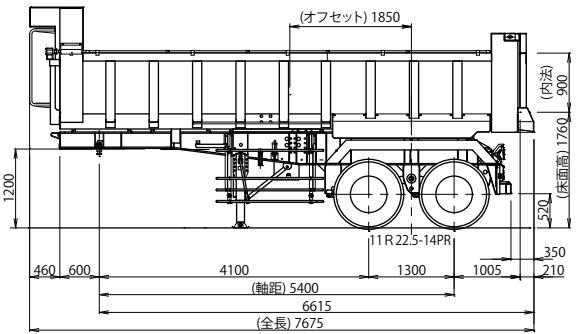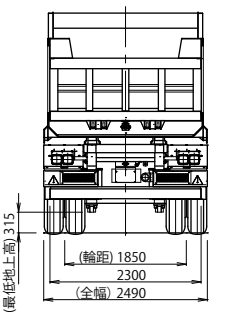外観寸法図　TF2523改型ダンプセミトレーラ（タンデム間隔1, 300mm）