ShinMaywa

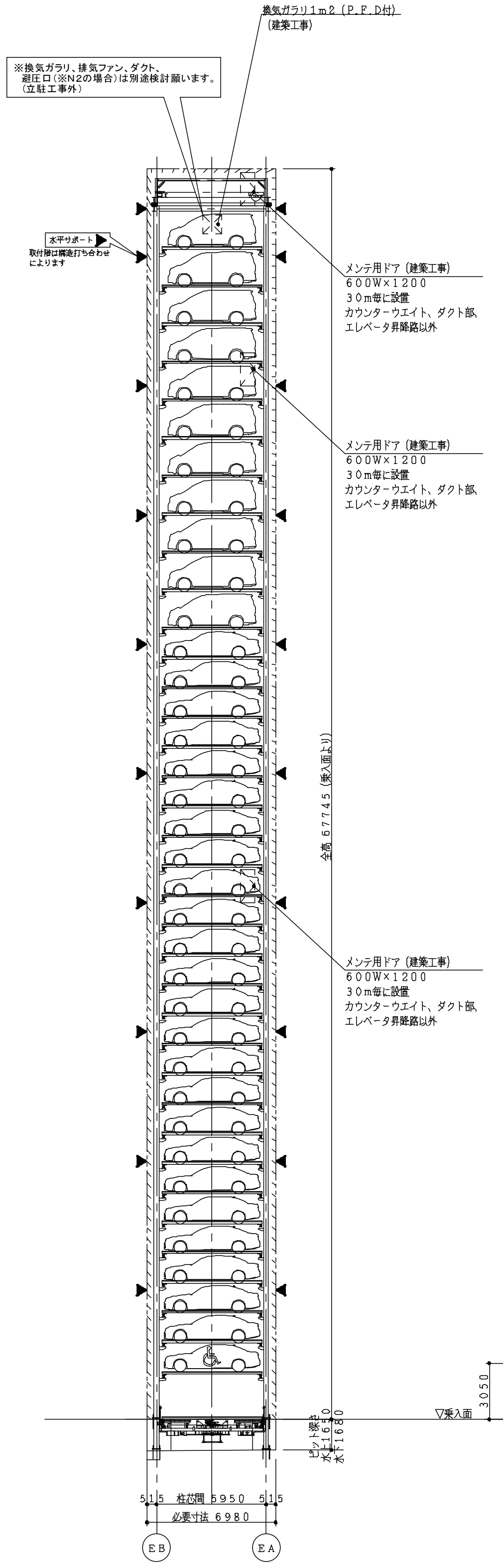

正面断面図　S＝1／200

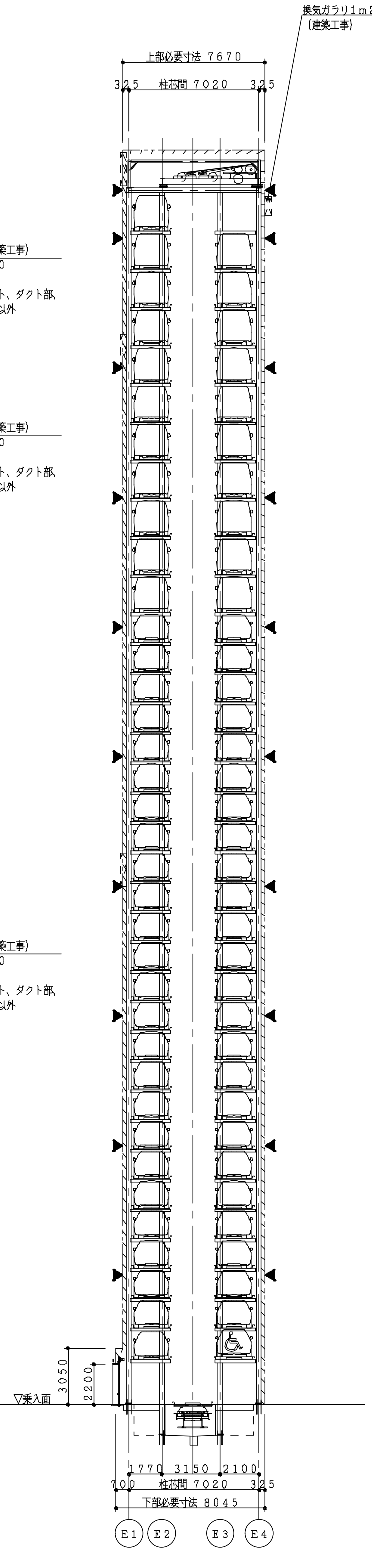

側面断面図　S＝1／200

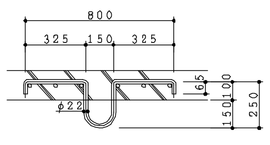

部品製作：立駐工事…２１ 組
埋　　込：建築工事

スラブフック詳細図　S＝1／20

天井フック　凡例

	用　途	吊荷重	数　量
◆	駆動部用	３０ｋＮ/ヶ所	１ヶ所
◉	鉄骨柱、梁用	１０ｋＮ/ヶ所	１０ヶ所
○	ゴンドラ用、荷揚げ用	１０ｋＮ/ヶ所	５ヶ所
●	ライフライン用	１０ｋＮ/ヶ所	４ヶ所
（◆）	乗入階荷降ろし用（乗入階図参照）	３０ｋＮ/ヶ所	１ヶ所
		合　計	２１ヶ所

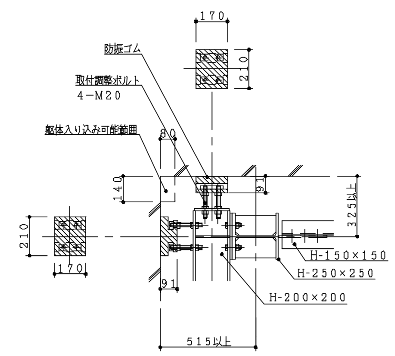

水平サポート図　S＝1／20

※サポート長さは躯体寸法により調整.

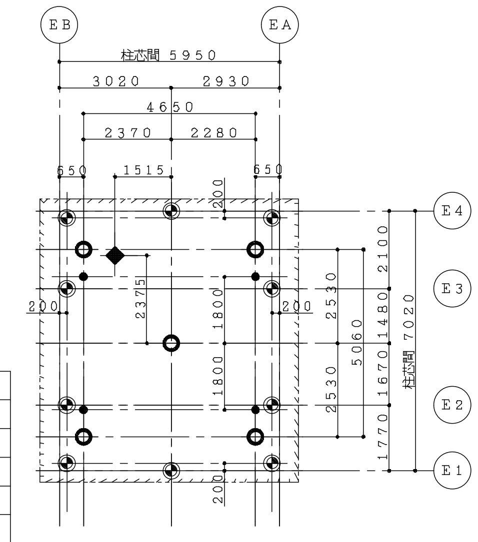

天井フック図　S＝1／100

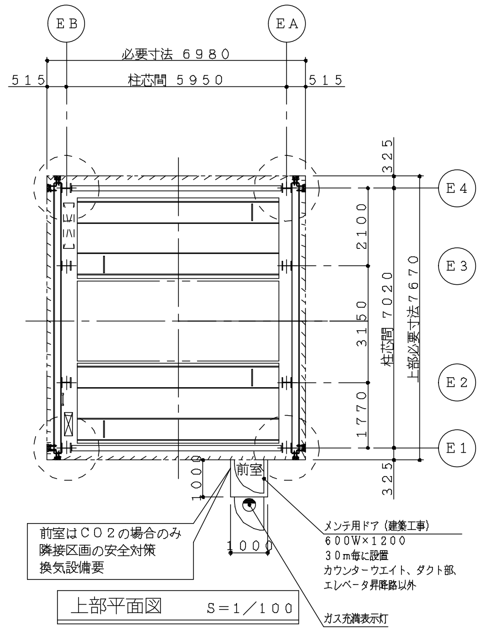

上部平面図　S＝1／100

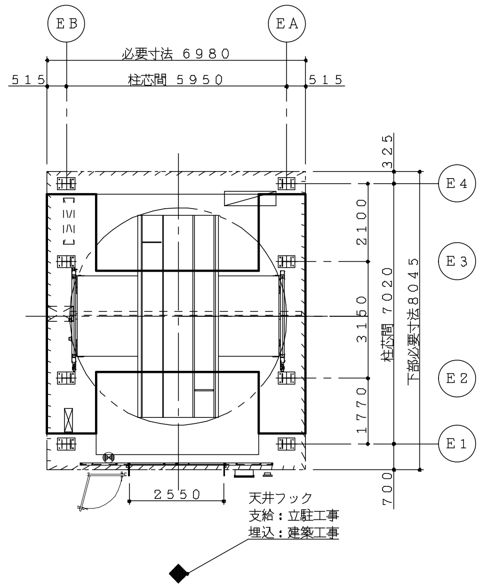

乗入面平面図　S＝1／100

新明和機械式立体駐車装置仕様

項目		内容
認定番号		近畿（21）−8
名称		新明和エレパーク
型式		ＥＴ−ＥＨＢＫ３
		ＥＴ４ＡＸ−５０/Ｈ２２Ｔ１−ＥＨＢＫ３（１）×１
収容車種・台数		普通乗用車50台収容 ハイルーフ車22台収容 合計72台収容 うち普通乗用車1台 バリアフリー対応
収容車	最大長	５３００mm
	最大幅	２０５０mm
	最大高	１５５０mm：普通乗用車
		２０００mm：ハイルーフ車
	最大車重	２５００ｋｇ：普通乗用車（バリアフリー対応は２３００ｋｇ）
		２５００ｋｇ：ハイルーフ車
	タイヤ外寸	１９６０mm
	最低地上高	９０mm
		ドアミラーは折りたたんで下さい
収容車寸法		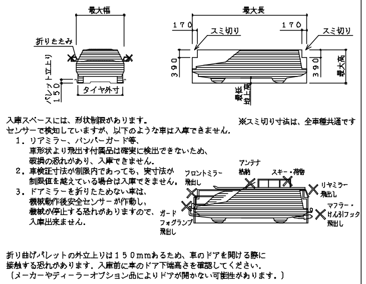
乗入方向		前進入庫，前進出庫
操作方式		液晶タッチパネル・ＩＣカード方式
電動機	主電動機	ＡＣ３φ　２００Ｖ３７ｋＷ　１台/基
	横送り 旋回	１．１ｋＷ×１台/基
	ロッキング 旋回テーブル持上	３．７ｋＷ×１台/基
制御方式		ベクトル制御インバータ方式
速度	昇降	１２０m/ｍｉｎ
	横送り	４０m/ｍｉｎ
	旋回	５．６ｒｐｍ
照明設備		塔内乗入部　ＦＬ−４０Ｗ×４＋保守用
消火設備		ＣＯ２消火設備
出入口意匠	三方枠	運転盤別置形三方枠
	扉方式	２枚横開きドア
	構造	特定防火設備戸（消火設備連動）
	寸法	間口２５５０×高さ２２００
	仕上	三方枠 / ドアパネル：鋼板製：塗装仕上
ビジュアルインフォメーション		・自動車位置案内灯
		・自動車誘導ミラー
		・運転盤
		液晶パネル表示部　・入口番号（空車台数）
		・呼び番号（実車台数）
		・待ち時間　・メッセージ
		・ＣＯ２ガス充満灯（消火操作時電照）
		・出庫警報灯（黄色回転灯,ポール式）
安全装置		・運転ロック装置
		・塔内非常停止釦（左右各４ヶ所）
		・出入口ドア挟まれ防止センサー
		・感震装置（震度５以上計測時、機械を緊急停止）
		・塔内安全確認用カメラ、モニター
		・ドアミラー折りたたみ忘れ防止センサー
冠水対策		ピット内の排水会所の水位を検出し、 エレベータフレームを上昇させます．
設計用水平震度		・パレット落下防止装置２Ｇ仕様
		・カウンタウエイトレール２Ｇ仕様
特殊仕様		・バリアフリー対応（普通乗用車１台）

入庫スペースには、形状制限があります。
センサーで検知していますが、以下のような車は入庫できません。
1．リアミラー、バンパーガード等、
車形状より飛出す付属品は確実に検出できないため、
破損の恐れがあり、入庫できません。
2．車検証寸法が制限内であっても、実寸法が
制限値を越えている場合は入庫できません。
3．ドアミラーを折りたためない車は、
機械動作後安全センサーが作動し、
機械が停止する恐れがありますので、
入庫出来ません。

折り曲げパレットの外立上りは１５０mmあるため、車のドアを開ける際に
接触する恐れがあります．入庫前に車のドア下端高さを確認してください．
（メーカーやディーラーオプション品によりドアが開かない可能性があります．）

通路スペースについて
1．通路の寸法は（社）立体駐車場工業会技術基準２０１７年版
Ｈ.2.2、5.5.2.2に準拠しています．（バリアフリー対応装置）
2．装置奥側での左右通路の横断は出来ません。
3．通路から離れた斜線部は、機械装置等があるため立入らないで下さい。
4．搬機周囲には隙間、段差があるため、足元に注意のうえ、
矢印の経路に従い速やかに退出願います。
5．同乗者の乗降・荷物の積み降ろしは、駐車室外で行って下さい。

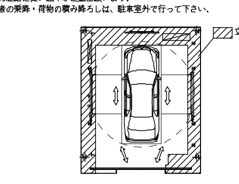

※認定有効期限　２０２６年7月１５日（有効期限５年）
認定番号の更新があった場合は、認定番号（認定書）を差し替え致します．

注記

1）鉄骨柱芯から躯体までの寸法は施工上の最小寸法から決めています。
2）立駐の鉄骨は、本体建築物の変形を
中地震時１／２００、大地震時１／１００として設計しています。
立駐の鉄骨は、本体建築物の変形を考慮した変形とする必要があります．
変形量の目標値または精算値を連絡願います．
3）本体建築物と各サポートは、防振ゴムを介して接触しています．
4）寒冷地におけるパレット排水仕様を採用した場合、間口柱芯間、間口必要寸法が＋50mm必要となります。
5）騒音問題上、立駐隣室が居室とならないよう考慮下さい。
レイアウト上やむを得ない場合、遮音性の良いボード、２重壁等検討下さい。
6）換気ガラリのそばに、居室の窓が無い様計画下さい．（音漏れ対策）
7）配管等、壁貫通部がある場合、モルタル充填等スキマの処理を十分にお願いします。
8）消火配管高さが５０ｍ以内となるよう、ボンベ室を計画下さい．
9）消火ガスの排気ダクト、ファンは別途検討下さい。
10）換気ガラリを計画下さい。
11）避圧口を計画してください．（※消火ガスがＮ２の場合）
12）駐車設備前面に入出庫車が２台以上待機できる空地をご計画ください。

特記事項

符号	年.月.日	来　歴　（変更内容）	訂正者	承　認

作成	／　．　．	尺度	工事名称	新明和工業株式会社
点検	／　．　．	／		発行図番　△　頁
審査	／　．　．		図面名称	
承認	／　．　．	／	ＥＴ４ＡＸ−５０/Ｈ２２Ｔ１−ＥＨＢＫ３（１）	管理図番