ShinMaywa

※換気ガラリ、排気ファン、ダクト、
避圧口（※N2の場合）は別途検討願います。
（立駐工事外）

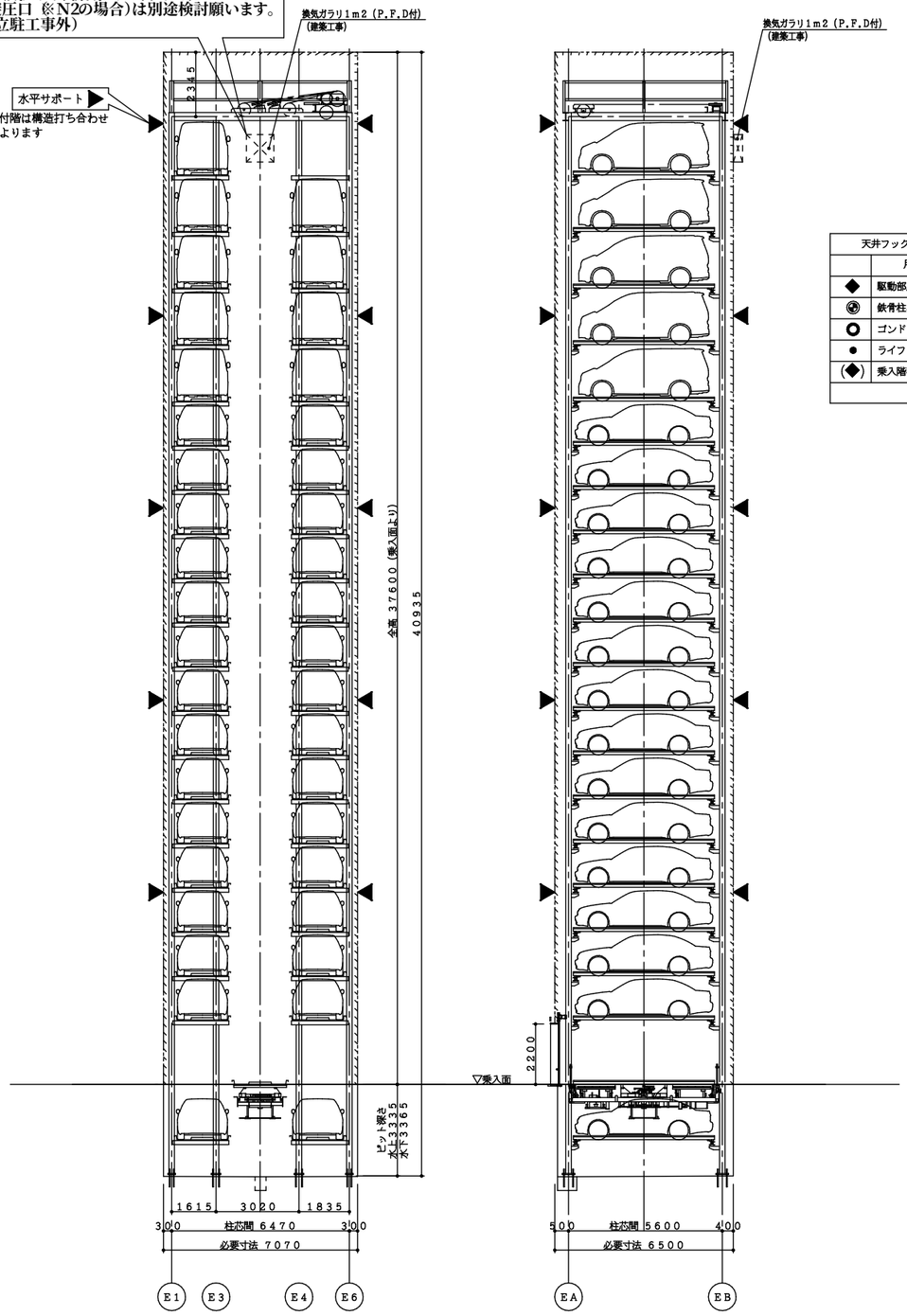

正面断面図　S＝1／100

側面断面図　S＝1／100

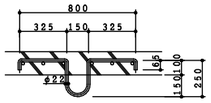

部品製作：立駐工事…２１ 組
埋　　込：建築工事

スラブフック詳細図　S＝1／20

天井フック　凡例			
	用　途	吊荷重	数　量
◆	駆動部用	３０kN/ヶ所	１ヶ所
⊛	鉄骨柱、梁用	１０kN/ヶ所	１０ヶ所
○	ゴンドラ用、荷揚げ用	１０kN/ヶ所	５ヶ所
●	ライフライン用	１０kN/ヶ所	４ヶ所
◆	乗入階荷降ろし用（乗入階図参照）	３０kN/ヶ所	１ヶ所
		合　計	２１ヶ所

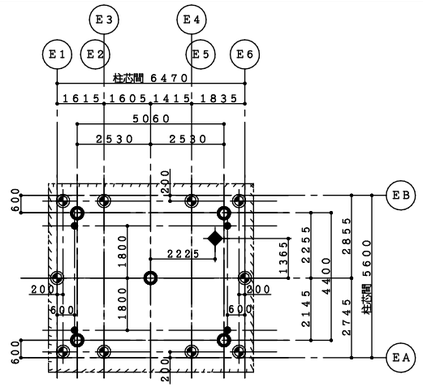

天井フック図　S＝1／100

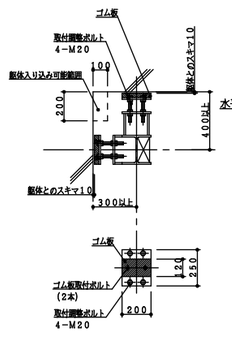

水平サポート図　S＝1／20

※サポート長さは躯体寸法により調整。
本体建築物と各サポートのスキマは１０mmとし、
運転中の振動が伝わらないようにします。

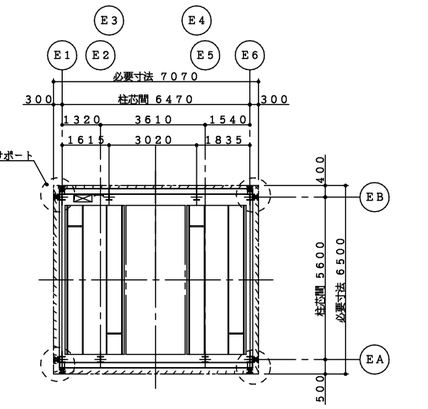

上部平面図　S＝1／100

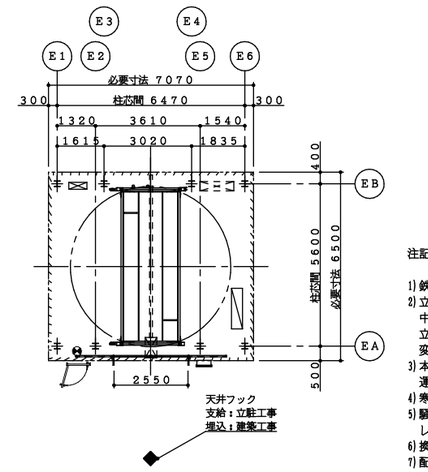

乗入面平面図　S＝1／100

建物が６０mを超える場合や免震構造で構造評定が必要な場合は、
立駐の寸法が異なりますのでお問合せ下さい。

新明和機械式立体駐車装置仕様

認定番号		近畿（２１）－６
名称		新明和エレパーク
型式		ＥＭ－Ｅ３
		ＥＭ３ＪＸ－３０/Ｈ１０（２）Ｔ２－Ｅ３×１
収容車種・台数		地上：普通乗用車２８台収容 ハイルーフ車１０台収容 地上合計３８台収容 地下：普通乗用車２台収容
収容車寸法	最大長	５０１５mm
	最大幅	１８５０mm
	最大高	１５５０mm：普通乗用車 ２０００mm：ハイルーフ車
	最大車重	２０００kg：普通乗用車 ２５００kg：ハイルーフ車
	タイヤ外寸	１８３０mm
	最低地上高	９０mm
	ドアミラーは折りたたんで下さい	
収容車寸法		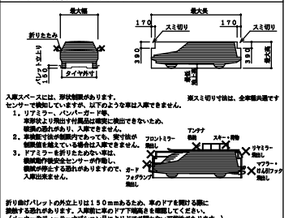 入庫スペースには、形状制限があります。 センサーで検知していますが、以下のような車は入庫できません。 1．リアミラー、バンパーガード等、 車形状より突出寸法風品は確実に検出できないため、 荷物の積込があり、入庫できません。 2．車両底で他の部品であっても、地平面が 制限値を越えている場合は入庫できません。 3．ドアミラーを折りたためない車は、 確実に検知できるセンサーが存在し、 接触が発生する恐れがありますので、オーナー 入庫出庫ません。 乗入１段リフト 折り畳みドア 乗入５段リフト 折り畳みドア 乗入１段リフト 折り畳みドア 乗入５段リフト 折り畳みドア 折り畳みパレットの外立上りは１３０mmあるため、車のドアを開ける際に接触する恐れがあります。入庫前に車のドアで開閉具合を確認してください。 （メーカーやディーラーオプション品によりドアが開かない可能性があります。）
乗入方向		前進入庫，前進出庫
操作方式		液晶タッチパネル・ＩＣカード方式
電動機	主電動機	ＡＣ３φ ２００Ｖ１８.５kＷ １台/基
	横送り	１.１kＷ×１台/基
	旋回	
	ロッキング 旋回テーブル昇上	３.７kＷ×１台/基
制御方式		ベクトル制御インバータ方式
速度	昇降	６０～１２０m/ｍｉｎ（自動可変速）
	横送り	４０m/ｍｉｎ
	旋回	５.６ｒｐｍ
照明設備		格内乗入部　ＰＬ－４０Ｗ×４＋保守用
消火設備		ＣＯ２消火設備
出入口装置	三方枠	運転盤別置形三方枠
	扉方式	２枚横開きドア
	構造	特定防火設備戸（消火設備連動）
	寸法	開口２５５０×高さ２２００
	仕上	三方枠：鋼板製；塗装仕上 ドアパネル：
ビジュアルインフォメーション		・自動車位置案内灯 ・自動車誘導ミラー ・運転盤 液晶パネル表示部　・入口番号（空車台数） ・呼び番号（実車台数） ・待ち時間　・メッセージ ・ＣＯ２ガス充満灯（消火操作時電源） ・出庫警報灯（黄色回転灯，ポール式）
安全装置		・運転ロック装置 ・格内非常停止釦（左右各３ヶ所） ・出入口ドア挟まれ防止センサー ・感震装置（震度５以上計測時、機械を緊急停止） ・格内安全確認用カメラ，モニター ・ドアミラー折りたたみ忘れ防止センサー
冠水対策		ピット内の排水会所の水位を検出し、 エレベータフレームを上昇させます。
設計用水平震度		・パレット落下防止装置２Ｇ仕様 ・カウンタウエイトレール２Ｇ仕様
特殊仕様		

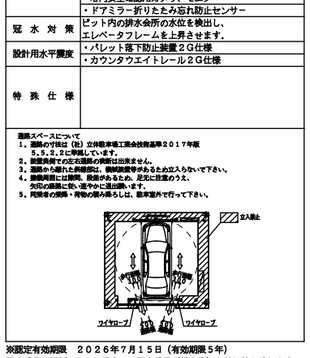

※認定有効期限　２０２６年７月１５日（有効期限５年）
認定番号の更新があった場合は、認定番号（認定書）を差し替え致します。

注記

1) 鉄骨柱芯から躯体までの寸法は施工上の最小寸法から決めています。
2) 立駐の鉄骨は、本体建築物の変形を
中地震時１／２００、大地震時１／１００として設計しています。
立駐の鉄骨は、本体建築物の変形を考慮した変形とする必要があります。
変形量の目標値または精算値を連絡願います。
3) 本体建築物と各サポートのスキマは１０mmとし、
運転中の振動が伝わらないようにします。
4) 寒冷地におけるパレット排水仕様を採用した場合、奥行柱芯間、奥行必要寸法が＋50mm必要となります。
5) 騒音問題上、立駐隣室が居室となならないよう考慮下さい。
レイアウト上やむを得ない場合、遮音性の良いボード、２重壁等検討下さい。
6) 換気ガラリのそばに、居室の窓が無い様計画下さい。（音漏れ対策）
7) 配管等、壁貫通部がある場合、モルタル充填等スキマの処理を十分にお願いします。
8) 消火配管高さが５０m以内となるよう、ポンベ室を計画下さい。
9) 消火ガスの排気ダクト、ファンは別途検討下さい。
10) 換気ガラリを計画下さい。
11) 避圧口を計画してください。（※消火ガスがＮ２の場合）
12) 駐車設備前面に入出庫車が２台以上待機できる空地をご計画ください。

特記事項

符号	年．月．日	来　歴　（変更内容）	訂正者	承　認

作成	／　．　．	尺度	工事名称
点検	／　．　．	／	
審査	／　．　．		図面名称
承認	／　．　．	／	ＥＭ３ＪＸ－３０/Ｈ１０（２）Ｔ２－Ｅ３

新明和工業株式会社

発行図番　△　頁

管理図番