ShinMaywa

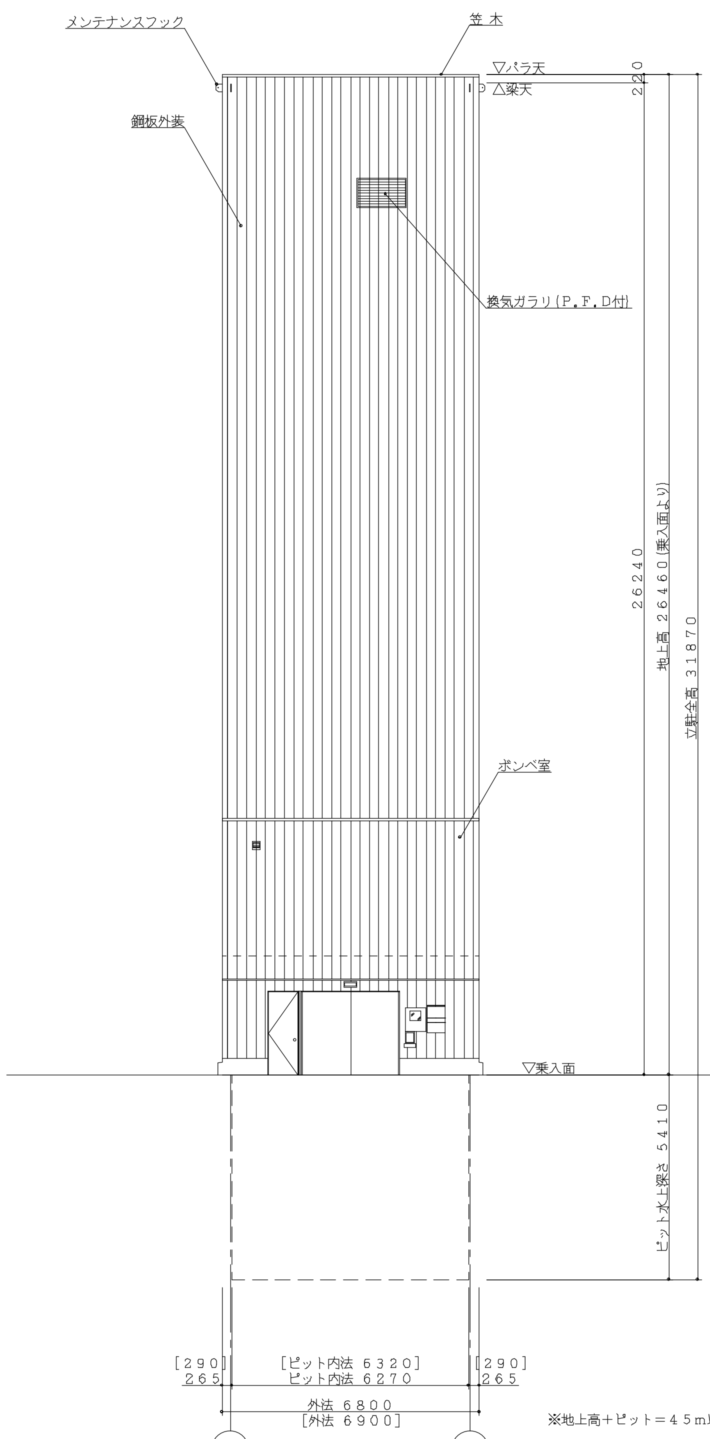

※地上高＋ピット＝45m以下となるよう計画下さい。

Ⓔ1 通側立面図 S＝1/100

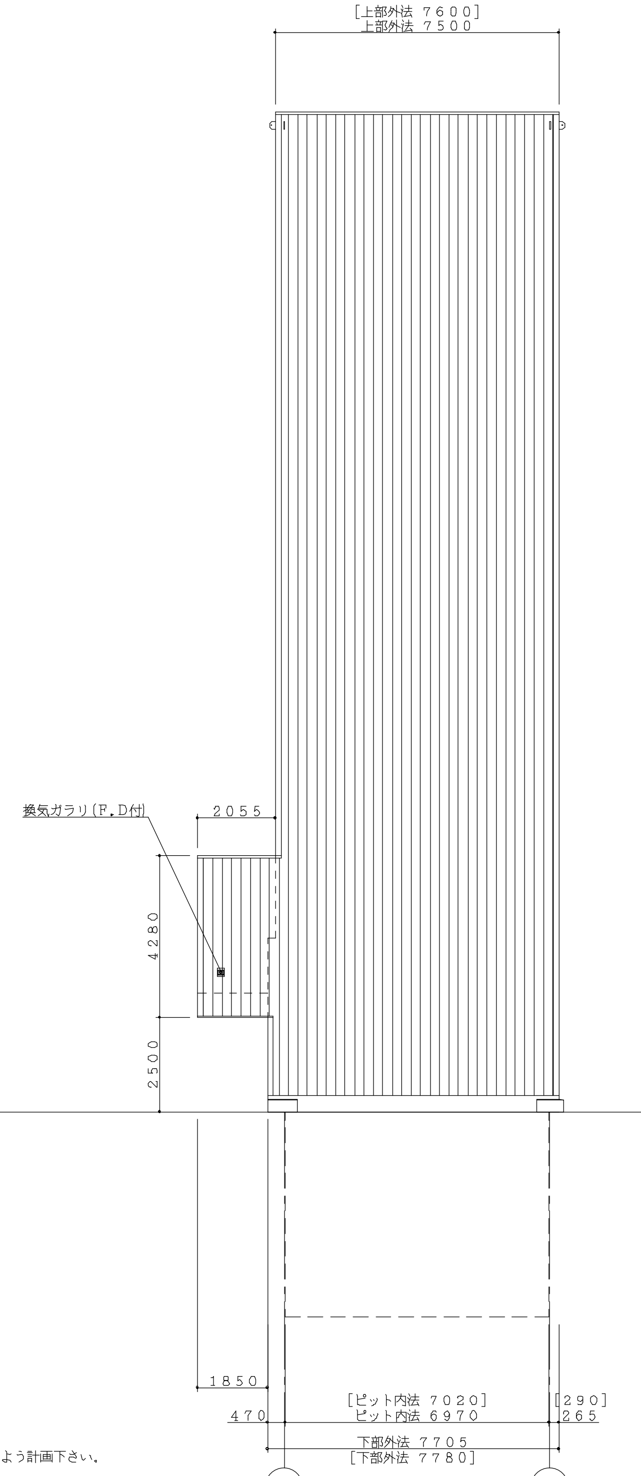

ⒺA 通側立面図 S＝1/100

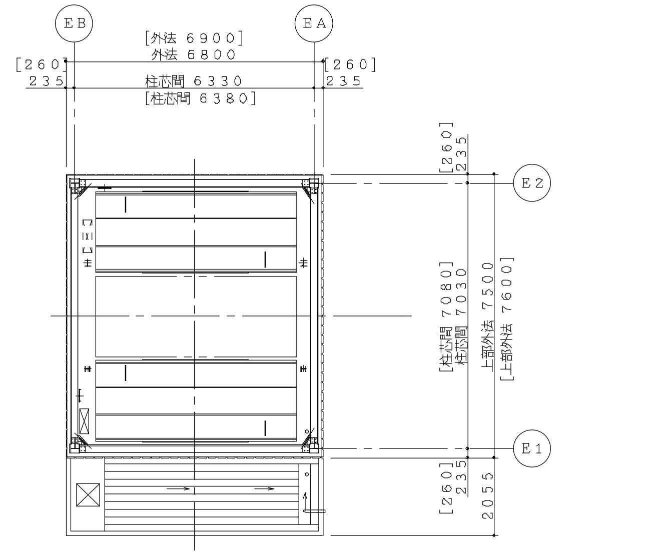

上部平面図 S＝1/100

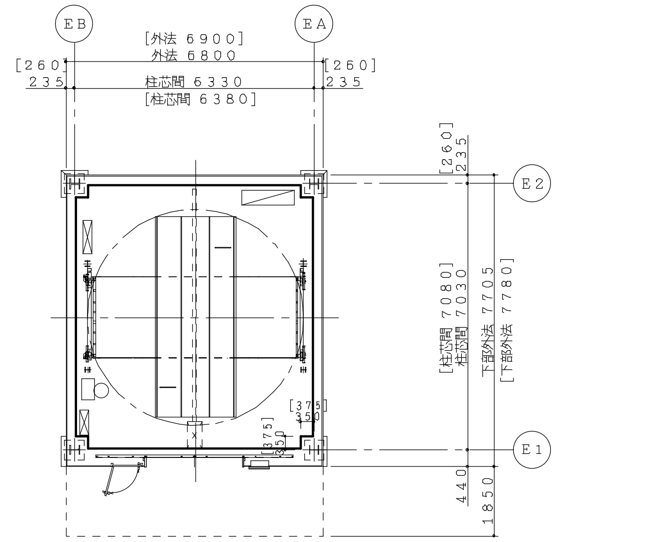

乗入面平面図 S＝1／100

※本図は地上高27m以下の寸法を示します。
［ ］寸法は地上高27m超～45m以下の場合を示します。

新明和機械式立体駐車装置仕様

認定番号		近畿（20）－6
名称		新明和エレパーク
型式		EM－F3 EM2AX－20/H10（4）T1－F3×1
収容車種・台数		地上：普通乗用車16台収容 ハイルーフ車10台収容 地上合計26台収容 地下：普通乗用車4台収容
収容車	最大長	5300mm
	最大幅	2050mm
	最大高	1550mm：普通乗用車 2000mm：ハイルーフ車
	最大車重	2500kg：普通乗用車 2500kg：ハイルーフ車
	タイヤ外寸	1960mm
	最低地上高	100mm
	ドアミラーは折りたたんで下さい	
収容車寸法	入庫スペースには、形状制限があります。 ※スミ切り寸法は、全車種共通です センサーで検知していますが、以下のような車は入庫できません。 1．リアミラー、バンパーガード等、車形状より飛出す付属品は確実に検出できないため、破損の恐れがあり、入庫できません。 2．車検証寸法が制限内であっても、実寸法が制限値を超えている場合は入庫できません。 3．ドアミラーを折りたためない車は、機械動作後安全センサーが作動し、機械が停止する恐れがありますので、入庫出来ません。 折り曲げパレットの外立上りは130mmあるため、車のドアを開ける際に接触する恐れがあります。入庫前に車のドア下端高さを確認してください。（メーカーやディーラーオプション品によりドアが開かない可能性があります。）	
乗入方向		前進入庫，前進出庫
操作方式		液晶タッチパネル・ICカード方式
電動機	主電動機	AC3φ 200V18.5kW 1台/基
	横送り	1.5kW×1台/基
	旋回	1.1kW×1台/基
	旋回テーブル持上	3.7kW×1台/基
制御方式		ベクトル制御インバータ方式
速度	昇降	66～120m/min（自動可変速）
	横送り	42m/min
	旋回	5.6rpm
照明設備		塔内乗入部 FL－40W×4＋保守用
消火設備		CO2消火設備
出入口意匠	三方枠	運転盤別置形三方枠
	扉方式	2枚横開きドア
	構造	特定防火設備戸（消火設備連動）
	寸法	間口2550×高さ2200
	仕上	三方枠 鋼板製：塗装仕上 ドアパネル
ビジュアルインフォメーション		・自動車位置案内灯 ・自動車誘導ミラー ・運転盤 液晶パネル表示部 ・入口番号（空車台数） ・呼び番号（実車台数） ・待ち時間 ・メッセージ ・CO2ガス充満灯（消火操作時電照） ・出庫警報灯（黄色回転灯,ポール式）
安全装置		・運転ロック装置 ・塔内非常停止釦（左右各3ヶ所） ・出入口ドア挟まれ防止センサー ・感震装置（震度5以上計測時、機械を緊急停止） ・塔内安全確認用カメラ、モニター ・ドアミラー折りたたみ忘れ防止センサー
冠水対策		ピット内の排水会所の水位を検出し、エレベータフレームを上昇させます。
設計用水平震度		・パレット落下防止装置2G仕様 ・カウンタウエイトレール2G仕様
特殊仕様		

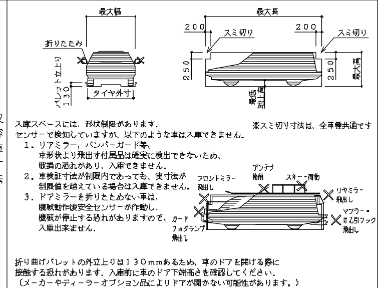

通路スペースについて
1．通路の寸法は（社）立体駐車場工業会技術基準2017年版 5.5.2.2に準拠しています。
2．装置奥側での左右通路の横断は出来ません。
3．通路から離れた斜線部は、機械装置等があるため立入らないで下さい。
4．機械周囲には隙間、段差があるため、足元に注意のうえ、矢印の経路に従い速やかに退出願います。
5．同乗者の乗降・荷物の積み降ろしは、駐車室外で行って下さい。

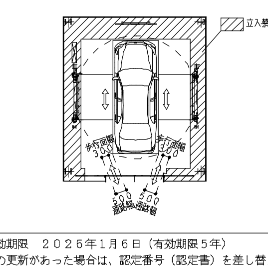

※認定有効期限 2026年1月6日（有効期限5年）
認定番号の更新があった場合は、認定番号（認定書）を差し替え致します。

1）上記寸法は鋼板外装（足場無し工法）、別置三方枠、庇上ボンベ室無しの場合を示します。
2）2時間耐火の施工が必要な場合は寸法が異なりますので問い合わせ願います。
3）寒冷地におけるパレット排水仕様を採用した場合、間口柱芯間、間口外法が＋50mm必要となります。
4）地震時の変形量：立駐の平面計画に際し、隣接ビル等とのクリアランスを確保するために、
立駐の地震時の変形量は、概算値として 次式で計画してください。（C0=0.2時）
全高25m以下 δ（変形量）＝（地上高）÷800（両方向共）
25m超 δ（変形量）＝（地上高）÷500（両方向共）
5）ボンベ室はレイアウトによって地上置き、庇上などに計画することができます。
6）駐車設備前面に入出庫車が2台以上待機できる空地をご計画ください。

特記事項

符号	年.月.日	来歴（変更内容）	訂正者	承認

作成	． ．	尺度	工事名称	新明和工業株式会社
点検	． ．	/		発行図番 △ 頁
審査	． ．		図面名称 EM2AX－20/H10（4）T1－F3	
承認	． ．	/		管理図番